DRÜCKERGARNITUR BB-630

TECHNISCHES DATENBLATT

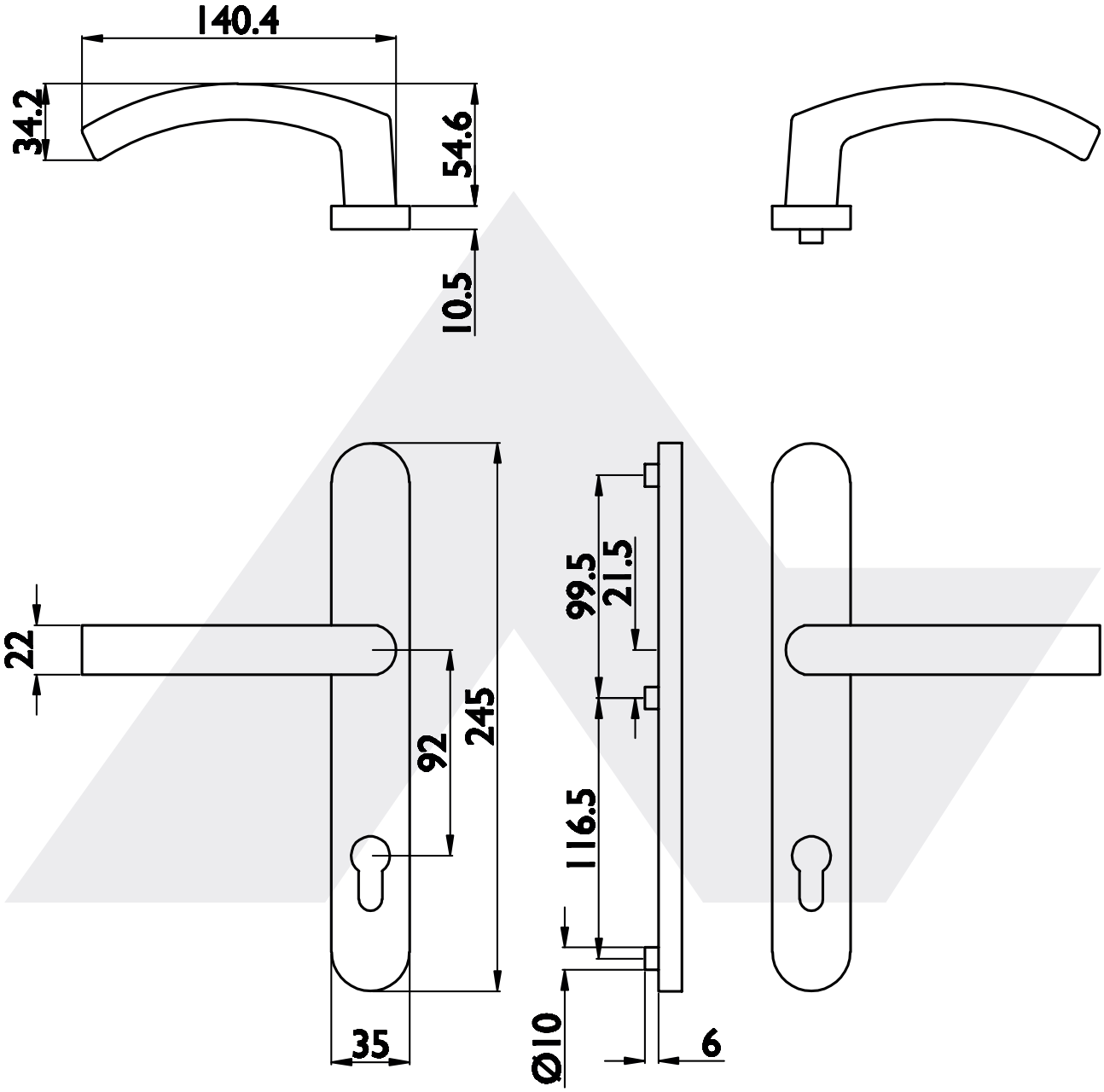

Schmalrahmendrückergarnitur, verdecktliegend verschraubt, Außenschild mit Stützknocken, Drücker fest/drehbar gelagert mit Hochhaltefeder, 8 mm Vierkant, Entfernung 92 mm, ohne Befestigungsmaterial und Vierkant.

Art.-Nr.	Oberfläche	Lochung
140139	weiß	
140140	Aluminium F1	PZ
140141	Edelstahl matt	

5 JAHRE GARANTIE

Stand 09/2022

ZWEYGART
ZWEYGART Fachhandelsgruppe GmbH & Co. KG · Erich-Kiefer-Str. 10 – 14 · D-71116 Gärtringen
Tel. 07034 122 -636 · info@zweygart.de · **www.zweygart.de**
www.zw24.de